小穴抜き装置(ＰＬＳ７－４２５Ｂ３－Ｒ形)

最大抜寸法　　１,０５０（巾）×７０（送り）mm
抜落し穴寸法　　１,０８０（巾）×５０（送り）mm
最大成形品高さ　　１５０mm　　（但し、成品形状により高さの制限がある場合があります。）
トリミングストローク　２００mm
トリミング方式　クランク式縦抜トリミング
トリミング推力　７Ton
トリミング駆動モータ　ＡＣサーボモータ駆動、減速回路付
シャットハイト調節装置　左右のネジを連動してモータ駆動し、押釦操作によりシャットハイトを調整する。
シャットハイトデジィタル表示
成品ガイド　上側４本（ブレーキガイド２本、メインガイド２本）
下側三分割スベリ板方式(ハンドル調整式)
シートガイド装置上下位置電動押しボタン調節
シートガイド装置ヒンジオープン式
シートあおり機構　ＡＣサーボモータ駆動　リフト量４０mm
機内ダイリフタ　ベット面に埋め込まれたコロにより型の脱着を容易に行う。
コロは型のクランプにより自動的に沈み込む。
トリミング安全光電装置　両面(入り口操作側及び反操作側の出口側、プレス安全規格検定品)
型替方向　横方向
位置移動　小穴抜き装置位置ハンドル調整式（ＬＭガイド使用）
~~ＰＰ板微動装置　一式　トムソン刃型取付用ｴｱｰﾀﾞｲｸﾗﾝﾌﾟ６ヶ付（上ｻﾌﾞﾍﾞｰｽに付属）~~
~~トムソン刃型　一型付~~
小穴抜き装置とトリミング機間にベルト伸縮式の製品受け取付
外部記憶装置　取付準備
プリンタ　＊取付準備を取り消し
制　御　全自動･プログラマブルコントロール制御
運転データは９”ＥＬタッチパネル画面に表示する。

主使用部品

電気関係	リレー	オムロン
	タイマ	オムロン
	リミットスイッチ	山武
	遮断器	三菱電機
	マグネットスイッチ	三菱電機
	サーボモータ	三菱電機
	ＰＬＣ	三菱電機
空圧関係	電磁切替弁	コガネイ、ＳＭＣ
	フィルタ	ＳＭＣ
	圧力制御弁	日本精器
	シリンダ	コガネイ（特殊除く）

その他

塗装色	マンセル　２．５Ｇ　６／３
入力電源	３相　２００Ｖ　５０Ｈｚ
	接地工事：第３種接地（接地抵抗１００Ω以下）のこと
使用空気圧	５．５kg/cm²
取扱説明書	２部付属
保証期間	検収後１ケ年（但し、消耗部品を除く。）

不含事項

１，基礎工事
２，一次側配線･配管及び排気配管工事、接地工事（第３種接地）
３，主電源の遮断器
４，装置全体への一般安全柵
５，試運転、調整、立会に必要なテスト用材料及び金型
６，エアコンプレッサ、エアレシーバタンク
７，小穴抜き装置にダイクランプは付属しません

注意事項

同一室内にシリコンスプレーがある場合、シリコンスプレーによって電子機器に障害が発生する事があります。電子機器部に外気導入を御検討ください。

－　以下余白　－

FLC-415PC4-02
最大成形面積　1000(W)X1100(L)mm
最小成形面積　560(W)X 600(L)mm
最大成形深さ　150mm

PLS-415B3-R-CDL
最大抜寸法　1050(W)X 320(L)mm
抜落穴寸法　1080(W)X 350(L)mm
最大成形品高　150mm

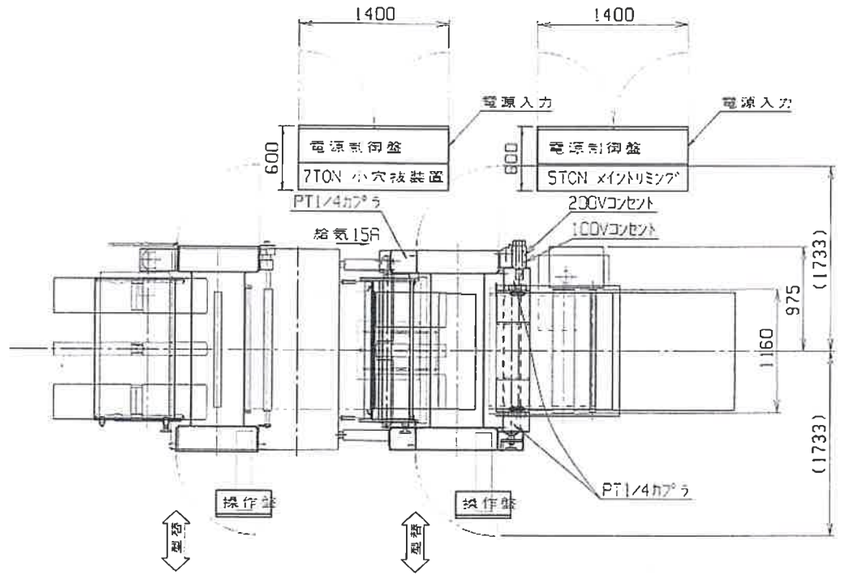

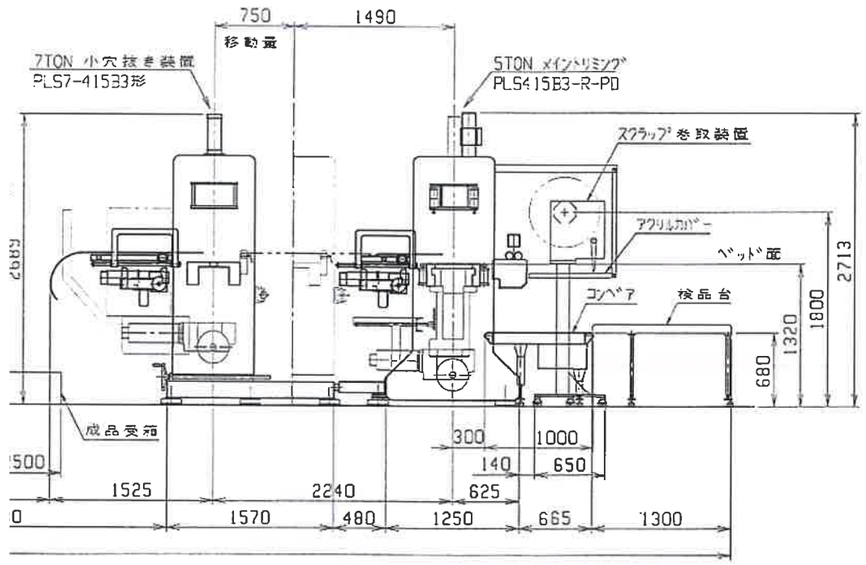

MARK	REVISION (DESCRIPTIONS)	NAME	DATE	MATERIAL
DESIGNED	DRAWN H.YOKOI 14.Feb.00	CHECKED	SCALE 1/40 WEIGHT	尺度	Q'TY	TITLE 外観寸法図
ASANO LABORATORIES CO,LTD				DWG.NO. FLC-415PC4-02+PLS-415B3-R-CDL

SURFACE ROUGHNESS

COMMERCIAL (MACHINE CUT)

TOLERANCE

1~4	±0.1	16~63	±0.3	250~1000	±0.8
4~16	±0.2	63~250	±0.5	1000~4000	±1.5

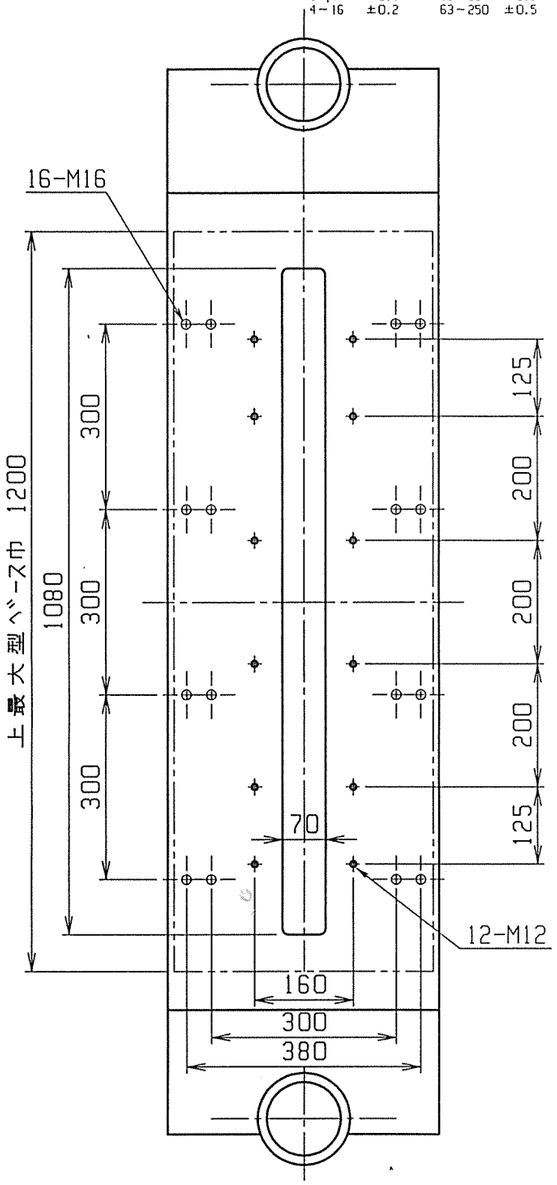

P矢視(ラム平面)

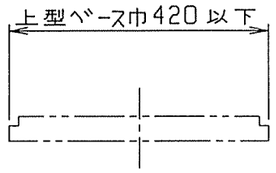

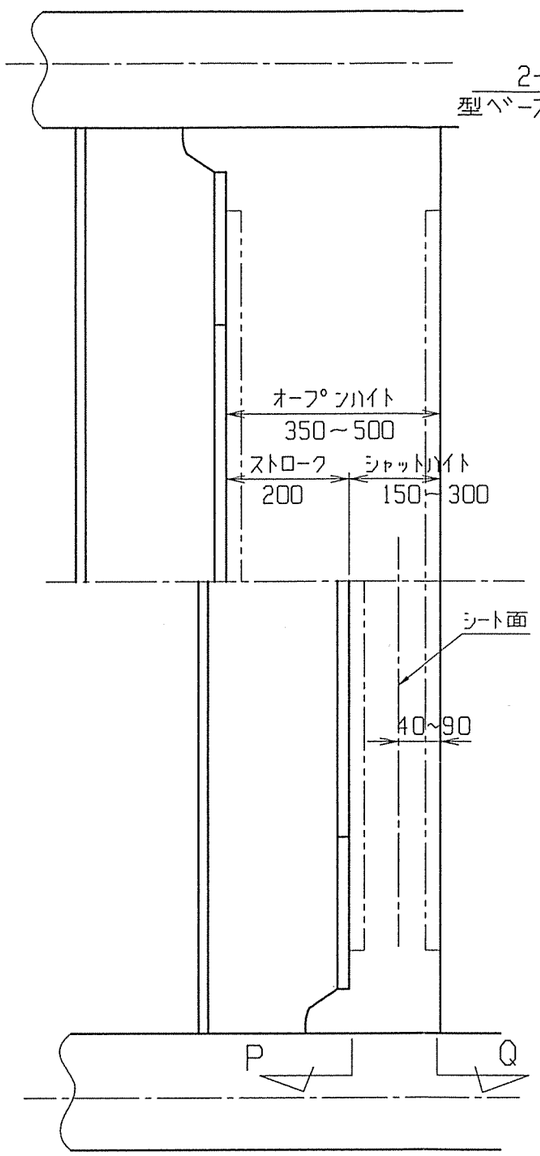

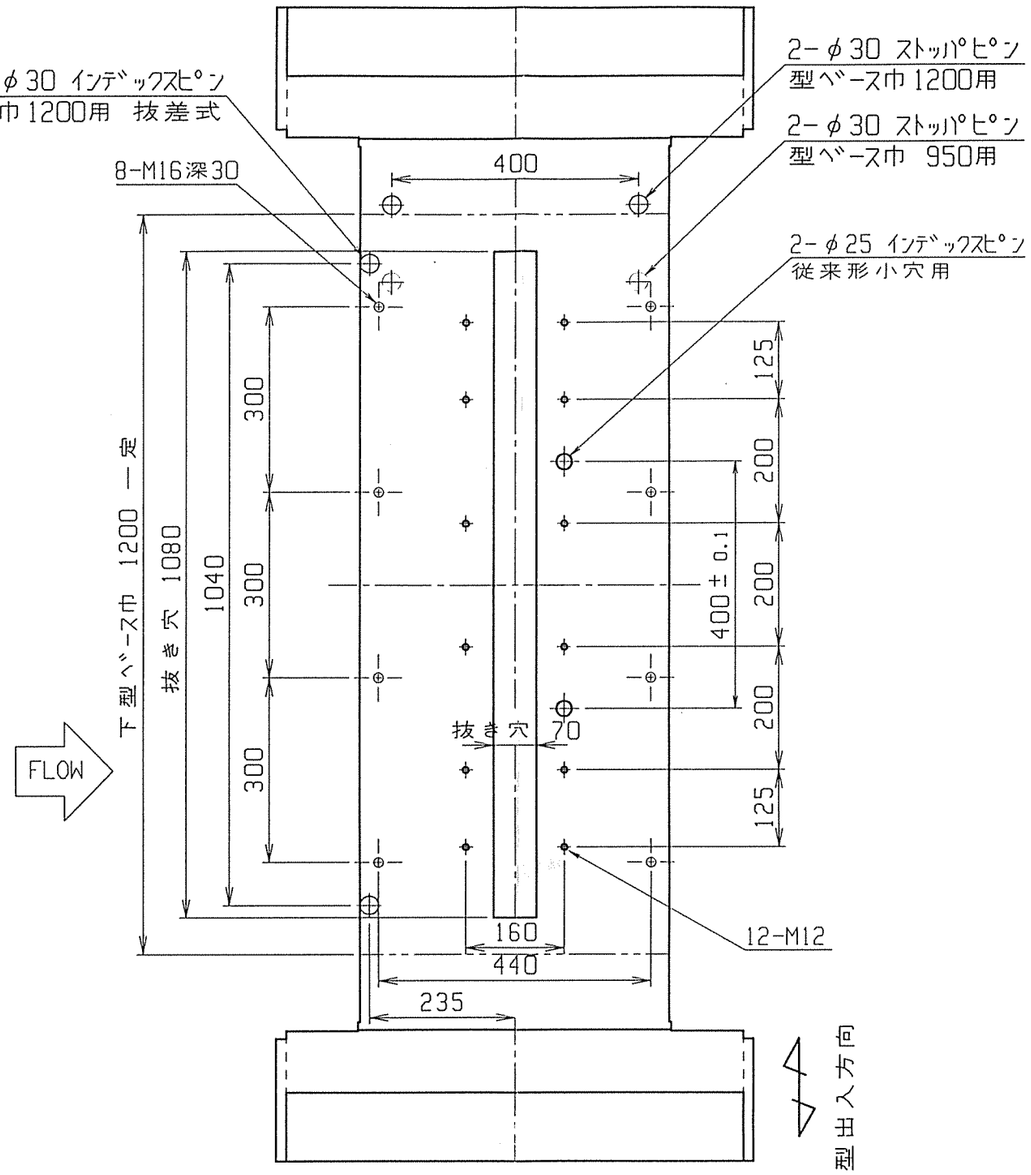

Q矢視(ベッド平面)

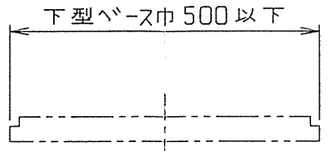

注記)1、型に補助ポストを付ける事をおすすめします。
2、使用シート巾1100が通過可能であること。

MARK	REVISION (DESCRIPTIONS)				NAME	DATE	MATERIAL
DESIGNED	DRAWN A.Seko FEB.14.00	CHECKED	SCALE 1/10 WEIGHT	L&R	Q'TY	TITLE 型取付関係図(ダイクランプ無し)	
ASANO LABORATORIES CO,LTD				DWG.NO. PLS7-415B3 D0-02 (小穴)			